Kondenstrockner / ProSense® / 7,0 kg

T6DB60379

Abluft- und Kondenstrockner der Serie 6000
Die AEG Abluft- und Kondenswäschetrockner der Serie 6000 sparen Energie und verhindern übertrocknen: Die ProSense-Technologie optimiert den Trocknungsvorgang, indem präzise Feuchtigkeits- und Temperatursensoren die Laufzeit und den Energiebedarf an die Beladungsmenge des Trockners anpassen.

ProSense Standard Kondensationstrockner, 7 kg, LED-Display, Restlaufzeitanzeige, Startzeitvorwahl, ProSense Mengenautomatik, Blende weiß, geschlossene Tür, 60 cm tief, Geräusch 66 dB(A), Kondensationseffizienzklasse B, 504 kWh = Energieeffizienzklasse B

Produktvorteile & Ausstattung

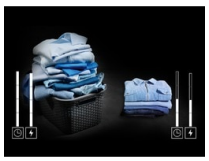

ProSense® Mengenautomatik: Spart Energie und Trockenzeit.

Durch spezielle Feuchtigkeits- und Temperatursensoren passt sich die Trockendauer und der Energieverbrauch an die Menge der Wäsche an. Das spart nicht nur Zeit und Energie, sondern schont die Kleidung in dem die Schädigung der Fasern vorgebeugt wird.

Startzeitvorwahl: Für flexibleres Zeitmanagment.
Mit der Startzeitvorwahl kann die Startzeit des Programms individuell um bis zu 20 Stunden verschoben werden. Die Wäsche ist dann trocken, wann es am Besten in Ihren Zeitplan passt.

Wechselbarer Türanschlag: Individuelle Positionierung der Tür möglich.
Immer die passende Öffnungsrichtung. Mehr Freiheit und Komfort beim Aufstellen.

Feinwäsche. Richtig getrocknet
Vertrauen Sie Ihre empfindlichen Wäschestücke dem Trockner mit zwei Schutzfunktionen an: Feinwäsche und Sensitiv. Die schonende Feinwäsche-Option reduziert die Temperatur während des gesamten Programms. Die Sensitiv-Option reduziert die Temperatur am Programmende, um eine Überhitzung zu vermeiden.

Einfacherer Zugang. Mehr Komfort
Dank der großen Tür des Wäschetrockners lässt sich die frisch getrocknete Wäsche leichter entnehmen. Schnellere Be- und Entladung.

- LAVATHERM Wäschetrockner mit ProSense®-Mengenautomatik
- ProSense® - Mengenautomatik
- Kondensationstrockner - Steckdose genügt
- Füllmenge Trocknen (kg): 7,0
- Energieverbrauch, schranktrocken: nur 4.23 kWh im Standardprogramm
- Blende mit Klartext
- Elektronisch gesteuerte Programme
- Programme: Bettwäsche, Baumwolle ECO, Baumwolle, Feinwäsche, Daunen, Leichtbügeln, Jeans, Mix, Sportwäsche, Mischgewebe
- Programme für Mischgewebe: Schranktrocken, Extratrocken, Bügeltrocken
- Programme für Baumwolle: Starktrocken, Extratrocken, Bügeltrocken
- Verlängerter Knitterschutz
- Unterschiebbar bei 85 cm Nischenhöhe
- Reversierautomatik
- Großes LED-Display
- Startzeitvorwahl
- Restlaufanzeige
- Restzeitanzeige
- Programmablauf-Anzeige
- Anzeigen für WÄRMETAUSCHER, SIEB, Behälter
- Option Schonen: Trocknen mit reduzierter Temperatur
- Wasserhärteprogrammierung
- Extra große Einfüllöffnung, Türanschlag links, wechselbar
- 4.66 l Kondensatbehälter, oben links
- Füße: Verstellbare Füße
- Kindersicherung elektronisch

AEG

Kondenstrockner / ProSense® / 7,0 kg

T6DB60379

Technische Daten
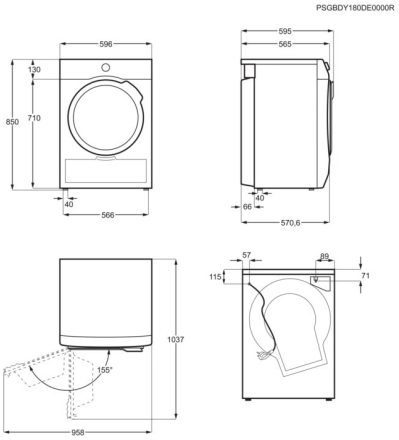
Trocknungstechnologie	Kondensationstrockner
Nennkapazität Trocknen in kg	7,0
Energieeffizienzklasse	B (Spektrum A+++ bis D)
Energieverbrauch pro Jahr (kWh)	504
Kondensations-Effizienzklasse	B
Displaytyp	LED-Anzeige
Reversierautomatik	ja
Farbe	Weiß
Trommelmaterial	Edelstahl
Gerätehöhe (mm)	850
Gerätebreite (mm)	596
Gerätetiefe max. (mm)	595
PNC	916 097 938
EAN-Nummer	7332543489695
Türfarbe	Tür geschlossen weiß
Woolmark	Apparel Care
Blendenfarbe	Weiß
Motor	Universal
System der Feuchtemessung	Leitwertmessung
Energieverbr. volle Befüllung (kWh)	4.23
Energieverbr. Teilbefüllung (kWh)	2.29
Leistungsaufnahme im Aus-Zustand (W)	0.5
Leistungsaufnahme im unausgeschalteten Zustand (W)	0.5
Dauer des unausgeschalteten Zustands (min)	10
Gewichtete Programmlaufzeit bei voller und Teilbefüllung (min)	96
Laufzeit bei voller Befüllung (min)	129
Laufzeit bei Teilbefüllung (min)	72
Durchschnittliche Kondensationseffizienz bei voller Befüllung (%)	81
Durchschnittliche Kondensationseffizienz bei Teilbefüllung (%)	81
Gewichtete Kondensationseffizienz bei voller und Teilbefüllung (%)	81
Geräusch Trocknen dB(A) re 1 pW	66
Säulenfähig mit Zwischenbausatz	ja
Absicherung (A)	16
Anschlusswert (Watt)	2800
Volt	230
Mitgeliefertes Zubehör	Nein
Bruttogewicht (kg)	39.5
Nettogewicht (kg)	36.96
Product Partner Code	ER Excl